
kyenkar

Hakkımızda

Firmamız 1977 yılımdan bugüne üstyapı sektöründe hizmet vermektedir. Torunlar Seri Kasa ismiyle üretime başlayan firmamız , 2002 yılından itibaren **Yenkar Torunlar** olarak isim değişikliği ve marka tescilleriyle sektörüne değer katmaktadır.





Mustafa Torun

Kurucu

1977



Orhan Torun

Yönetim Kurulu Başkanı ve YTSO Başkanı

1989-2024



Üretim

4500 m2 kapalı , 8000 m2 açık alanda inovatif bakış açısı ile üretim faaliyetlerimizi sürdürmekteyiz.

Bununla birlikte grubumuza bağlı diğer şirketler de şu şekilde ;

YENKAR MOTOSİKLET

YENKAR METAL

ALUCAR VEHICLE BODIES

Yeni Fabrika İnşaatı

Firmamızın yeni üretim tesisi yakın zamanda faaliyete girecektir. Yönetim Kurulu Başkanımız ve aynı zamanda bu inşaatı yürüten YESAN (Yenişehir Sanayi Koop.) ‘ın da başkanlığını yapmaktadır.

Firmamız bu tesis ile birlikte 12.200 m2 kapalı, 14.000 m2 açık alanda üretime geçecektir.




lightbox
Sertifikalarımız
ISO
9001:2015
CE
TSE
EUROPEAN NORM
EN
IVECO
Yetkili Üstyapıcı
2. Aşama Üretici Belgesi
Otokar
Yetkili Üstyapıcı
Yetkili Üstyapıcı
2. Aşama Üretici Belgesi
ISUZU
Yetkili Üstyapıcı
yenkar

Sertifikalarımız

ISO 9001:2015

CE

TSE

EUROPEAN NORM EN

IVECO

Yetkili Üstyapıcı
2. Aşama Üretici Belgesi

Otokar

Yetkili Üstyapıcı

Yetkili Üstyapıcı
2. Aşama Üretici Belgesi

ISUZU

Yetkili Üstyapıcı

Kyenkar











yenkar
COMMERCIAL VEHICLES TECHNIC







Yenkar
COMMERCIAL VEHICLES TECHNIC





Organizasyon Şeması



Kyenkar
COMMERCIAL VEHICLES TECHNIC

Müşteri taleplerine göre şekillenen üretimimiz her ürün ayrı proje anlayışıyla sürmektedir.
Bunun yanında ihracat projeleri ve kurumsal müşterilerimizin standartlaşmış ürün konseptleri üretimimizi hızlandıran faktörlerdir.

Üretim adetimiz 7 farklı üründe, sınırsız butik taleplerle birlikte **600 adet**'tir.
Bunların %95'i sıfır araçlardır.




yenkar
COMMERCIAL VEHICLES TECHNIC
yenkar
COMMERCIAL VEHICLES TECHNIC

Kapasitemiz ve Ürünlerimiz



Light Box / Kapalı Kuru Yük Kasası (Hafif Ticari)

Komple alüminyum konstrüksiyon, civatalı montaj

Mevcut Max Kapasite Yıllık **800 adet**



Baverage Courrier / Meşrubat Taşıma Kasası (Hafif Orta Ticari)

Metal, kaynaklı montaj ve branda mekanizmalı

Mevcut Max Kapasite **540 adet**

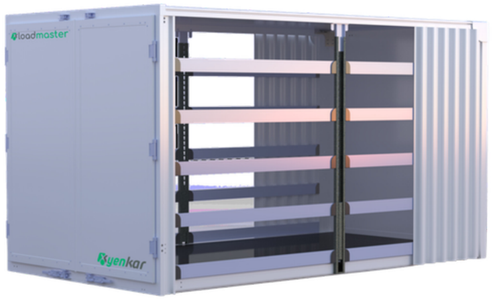

Load Master / Alüm. Perdeli Kasa (Hafif Ticari)

Komple alüminyum konst. , branda mekanizmalı, civatalı montaj

Mevcut Max Kapasite **660 adet**



Açık Metal ve Alüminyum Kasa (Hafif Ticari)

Metal kaynaklı veya alüminyum civatalı montaj

Mevcut Max Kapasite **960 adet**



Load Master XL / Perdeli Kasa (Ağır Vasıta)

Alüminyum ve metal civatalı montaj, branda mekanizmalı

Mevcut Max Kapasite **480 adet**



Açık Alüminyum Kasa (Ağır Vasıta)

Alüminyum ve metal civatalı montaj

Mevcut Max Kapasite **720 adet**



Özel Yapım Liftli Üstyapılar

Alüminyum ve metal civatalı montaj

Mevcut Max Kapasite **480 adet**

Açık Kasa üzerine ;

Bu tip bir üründe ölçüler, opsiyonlar kapasitemizi doğrudan etkilemektedir.
Genellikle 3500 mm üzerinde olan üstyapılar üretmekteyiz.
Kapasitemiz Açık Kasa Üstyapılar için bir önceki sayfada belirttiğim üzere 960 adettir.
Bu kapasiteyi artırmak çeşitli yatırım kalemleriyle mümkündür ve bunun reçetesi sırasıyla

- Üretime roll-form makinelerini eklemek
- Robotik kaynak tezgahları kurmak
- Mevcutta olan boya fırınımıza robotik elektrostatik boya makinelerini eklemek
- Talep edeceğinizi düşündüğümüz kataforez kaplama için havuzlarını eklemek veya böyle bir tesisi mevcut bir firmayla karşılıklı bağlayıcılığı olan bir anlaşma yapmak.

Ön Duvar lazer kesimli pres baskı sac
Önemli bir alan olduğu için bu kısım için çekme sertifikamız mevcuttur.

Taban 15 veya 18 mm plywood

İstenilen desende üretilmiş kapaklar



Hestal marka yatay kapak kilitleri
(Mevcuttaki kasa üreticisi ile ortak tedarikçi)

Ön Duvar Opsiyonları

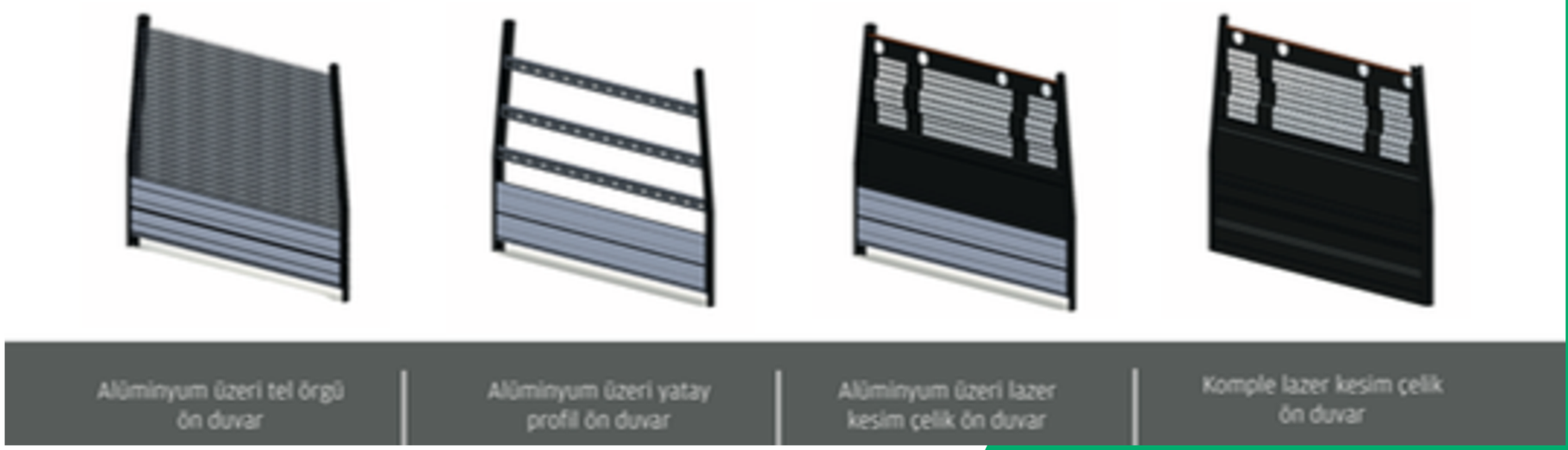

Ön duvar opsiyonlarımız bu güne kadar gelen müşteri taleplerimize göre çeşitlenmiştir.

Kyenkar
COMMERCIAL VEHICLES TECHNIC

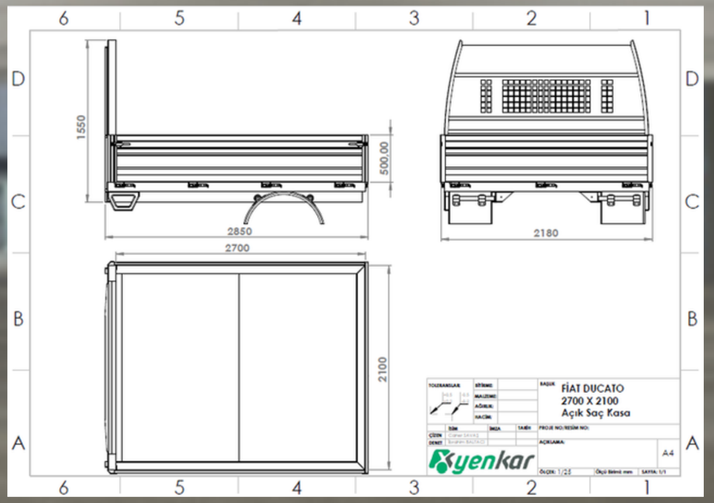

Teknik resimler ve renderlar yapılan telefon görüşmesi sonrası ön çalışma amaçlı hazırlanmıştır.

Yük Bağlama Noktaları





N2 ve N3 tüm araç modelleri için EN12640 sertifikalarımız mevcuttur. Bağlama noktalarının konumu ve arasındaki mesafe buna göre belirlenir.
3500 ile 7500 kg taşıma kasitesi olan araçlarda 800 dan çekme kapasitesi sahip yük bağlama halkaları kullanılmaktadır.



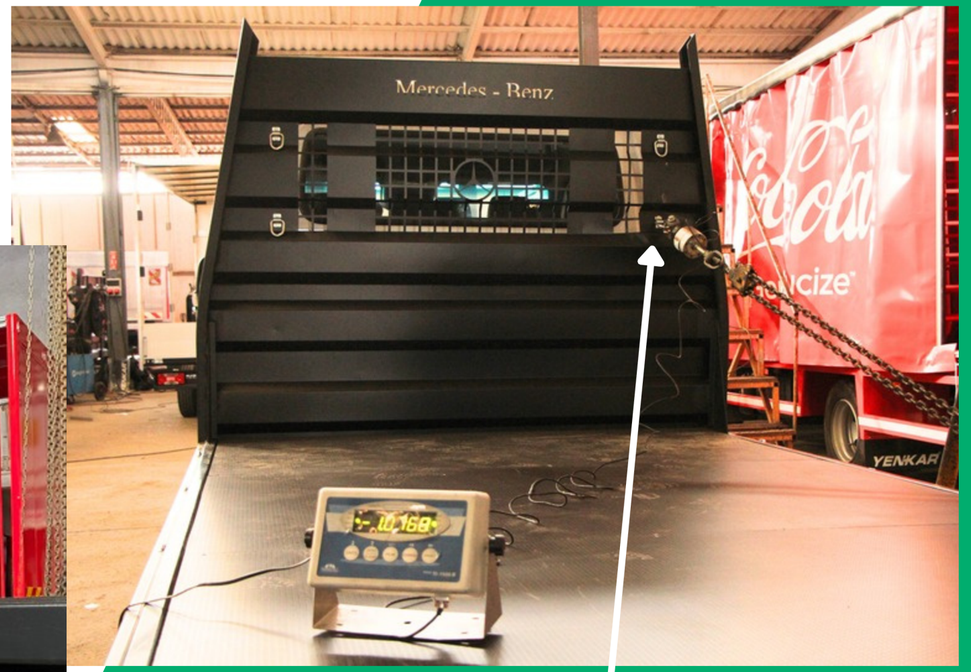

Sertifika süreçlerinde yapılan tabandan bağlama halkası testimiz ve ön duvardan yapılan çekme testi görselleri

EUROPEAN NORM
EN

yenkar
COMMERCIAL VEHICLES TECHNIC

Üstyapı modellerimizden bazı örnekler ;










OTOKAR


YENİKAR




Coca-Cola
YENİKAR



yenkar
COMMERCIAL VEHICLES TECHNIC


lightbox
yenkar
yenkar
COMMERCIAL VEHICLES TECHNIC

yenkar
COMMERCIAL VEHICLES TECHNIC



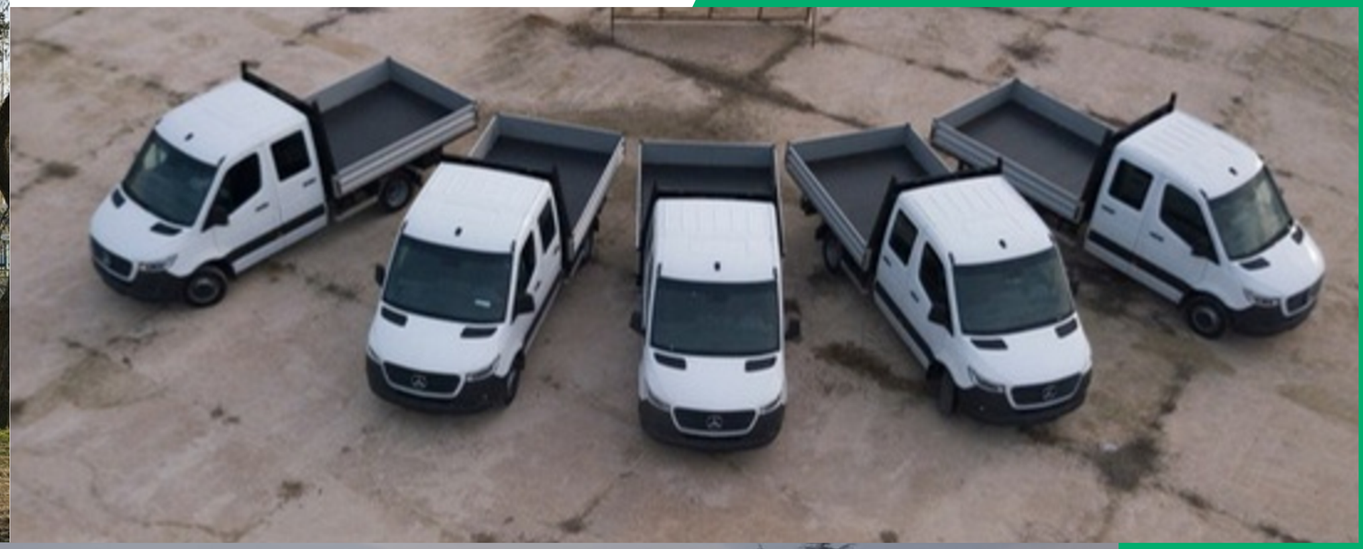






IAA
TRANSPORTATION
ANHÄNGER
FAHRZEUGAUFBAU
YENKAR
VEHICLE BODIES
TRAILLER
yenkar.de
YENKAR
more options
for your business
LOADMASTER
950 kgs – unloaded weight
2.700 kgs tonnage
1.750 kgs carrying capacity
Full aluminium body
Modular
Front, back walls and side doors are optional
YENKAR
YENKAR
Hannover


yenkar